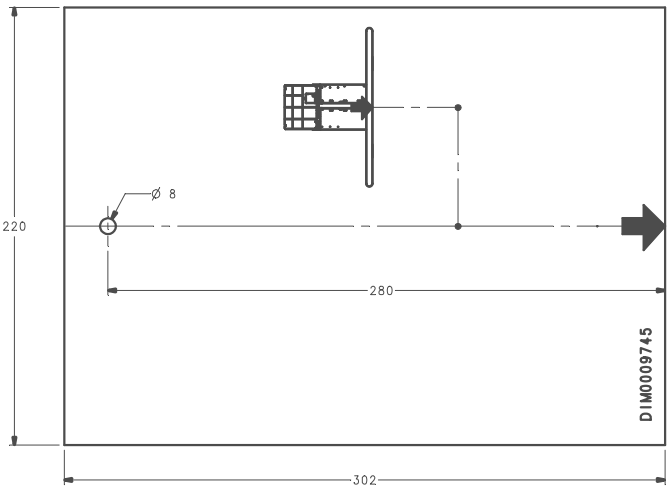

DATA DATE	MODIF.N. MODIF.NO.	DESCRIZIONE MODIFICHE MODIFICATION DESCRIPTION	DISEGNATO DRAWN BY	APPROVATO APPROVED

Conforme alla Direttiva 2002/95/EC (RoHS)
Compliant with Directive 2002/95/EC (RoHS)

MODELLO MODEL	GALAXY CM 80	DISEGNO N. DRAWING NO. DIM0009745	SCALA SCALE 1:1
PARTICOLARE DETAIL	DIMA	DISEGNATO DRAWN BY PARROCCINI	DATA DATE 01.03.10
MATERIALE MATERIAL	CARTA 70 GR/MQ	SPESS. THICK.	APPROVATO APPROVED
FINITURA FINISH		PEZZI N. PIECES NO.	SOSTITUISCE IL DIS. N. IT REPLACES DRAWING NO.
TRATTAMENTO TREATMENT		COLORE COLOUR	SOSTITUITO DAL DIS. N. REPLACED BY DRAWING NO.

ULTIMA EMISS. LAST EDITION 01.03.10

UFFICIO PROGETTI
PROJECTS DEPARTMENT

mm

LA RIPRODUZIONE E LA DIFFUSIONE DEL PRESENTE STATUTO DEVONO ESSERE AUTORIZZATE DALLA "ELICA" PER RIPRODUZIONE OR TRANSFER OF THIS DOCUMENT SHOULD BE AUTHORIZED BY "ELICA"

FORM.A-2

ELABORATO CON SISTEMA CAD DESIGNED BY CAD SYSTEM

QUOTA PRIMARIA PRESENTE DISEGNO

ANGOLI ANGLES 4 5° 30'

A

QUOTE SENZA TOLLERANZA TOLLERANCE UNLESS OTHERWISE STATED

LUNGH. R DIAM. LENGTH PER DIAM.	0+100	100+200	> 200
	0 1	1 2	4 3