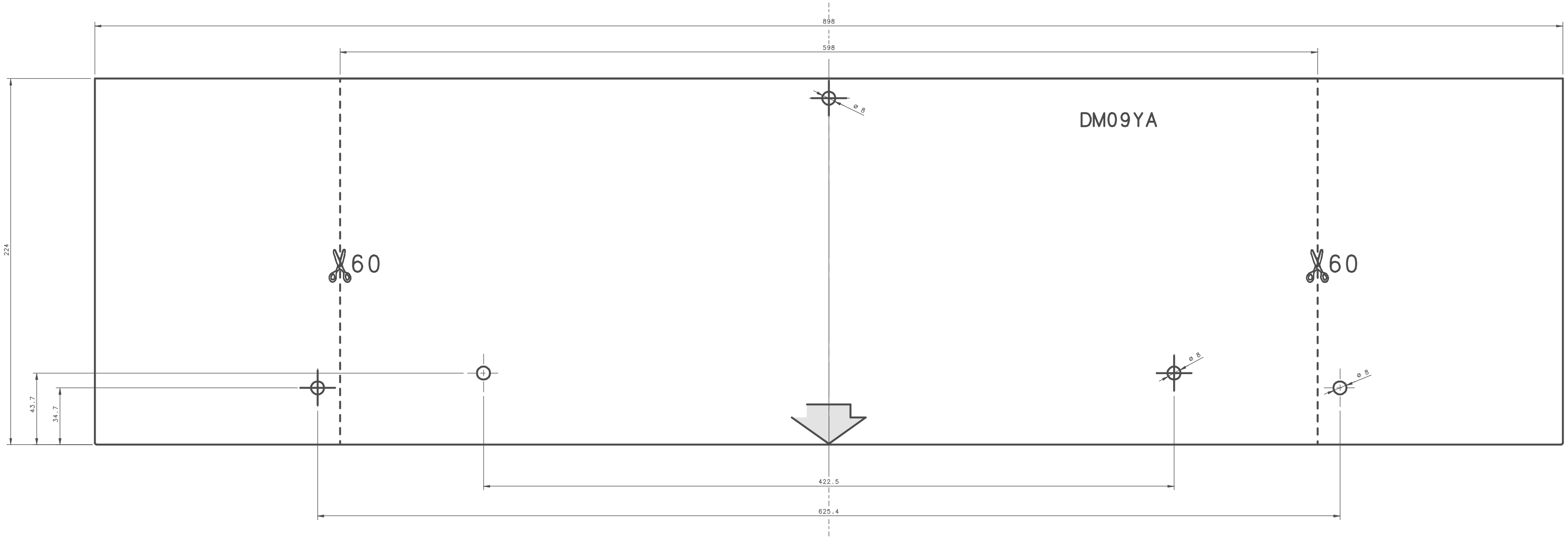

IL FOGLIO FINALE DELLA DIMA DEVE AVERE LE DIMENSIONI INDICATE DALLE QUOTE
LE QUOTE ESTERNE NON DEVONO ESSERE RAPPRESENTATE

FINAL TEMPLATE SHEET MUST HAVE INDICATED DIMENSIONS
EXTERNAL DIMENSIONS MUST NOT BE PRINTED

DATA / DATE	MODIF.N. / MODIF.NO.	DESCRIZIONE MODIFICHE / MODIFICATION DESCRIPTION	DISEGNATO / DRAWN BY	APPROVATO / APPROVED
19.10.15		AGGIUNTE QUOTE	GRIMALDI	

MODELLO / MODEL: CAPPA MISSY 60-90	DISEGNO N. / DRAWING NO.: DM09Y	SCALA / SCALE: 1:1	
PARTICOLARE / DETAIL: DIMA	DISEGNATO / DRAWN BY: LATINI	DATA / DATE: 13/04/2007	
MATERIALE / MATERIAL: CARTA DA 60 gr / mq	SPESS. / THICK.	APPROVATO / APPROVED	
FINITURA / FINISH	PEZZI N. / PIECES NO.	SOSTITUISCE IL DIS. N. / IT REPLACES DRAWING NO.	ULTIMA EMISS. / LAST EDITION: 19/10/2015
TRATTAMENTO / TREATMENT	COLORE / COLOUR	SOSTITUITO DAL DIS. N. / REPLACED BY DRAWING NO.	

elica UFFICIO PROGETTI
PROJECTS DEPARTMENT

mm

QUOTE SENZA TOLLERANZA TOLLERANCE UNLESS OTHERWISE STATED

LUNGH. E DIAM. / LENGHT AND DIAM.	0÷5	5÷10	10÷18	18÷30	30÷50	50÷80	80÷120	120÷180	180÷250
	± 0.10	± 0.15	± 0.20	± 0.25	± 0.30	± 0.35	± 0.40	± 0.45	± 0.50

LA RIPRODUZIONE O LA CESSIONE DEL PRESENTE DISEGNO DEVONO ESSERE AUTORIZZATE DALLA "ELICA"
ANY REPRODUCTION OR TRANSFER OF THE PRESENT DRAWING MUST BE AUTHORIZED BY "ELICA"

FORM.A-0