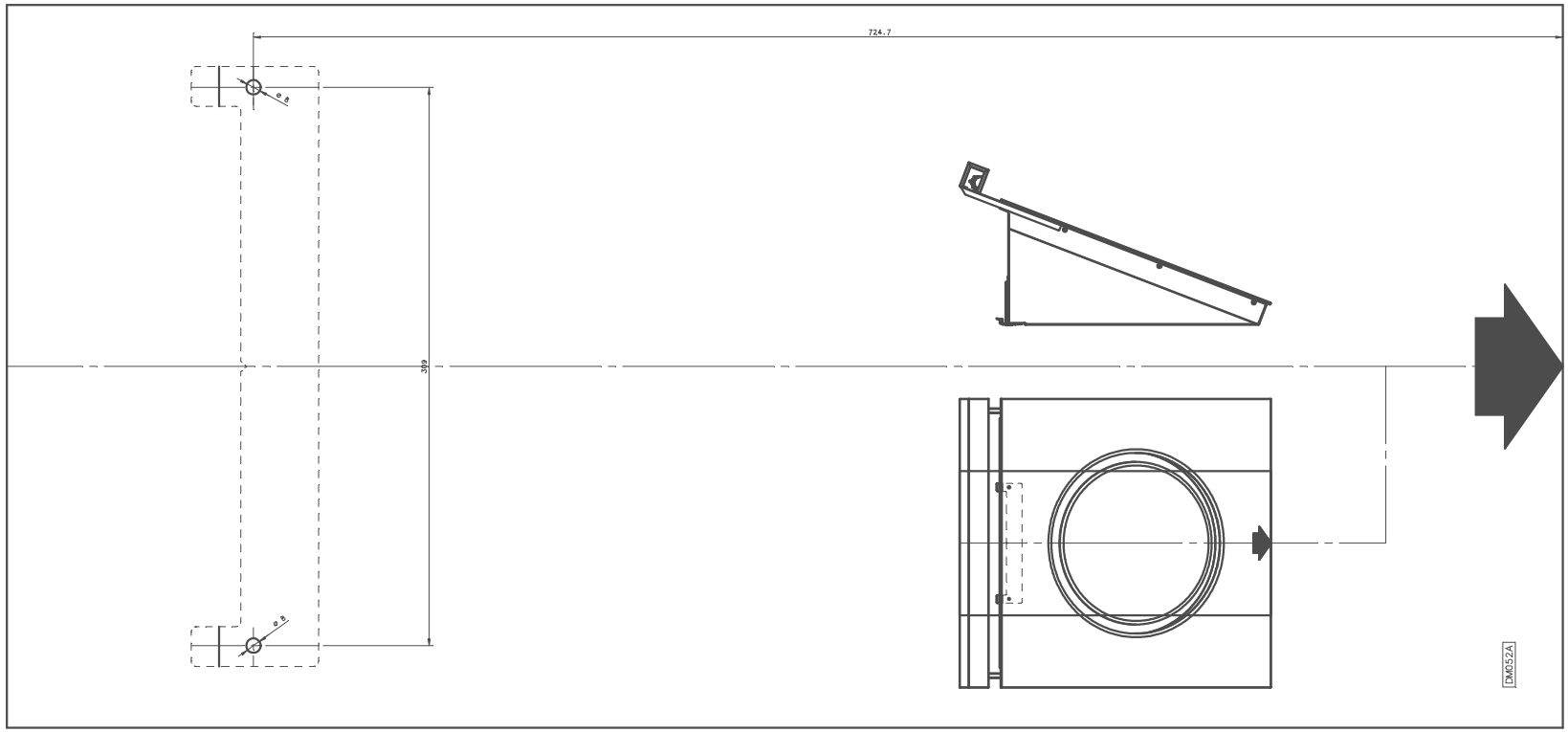

DATA DATE	MODIF. N. MODIF. NO.	DESCRIZIONE MODIFICHE MODIFICATION DESCRIPTION	DISEGNATO DRAWN BY	APPROVATO APPROVED

Conforme alla Direttiva 2002/88/CE (RoHS)
Compliant with Directive 2002/88/EC (RoHS)

MODELLO MODEL	CAPPA OM	DISEGNO N. DRAWING NO. DM052A	SCALA SCALE 1:1
PARTICOLARE DETAIL	DIMA FX MURO	DISEGNATO DRAWN BY CANTONATI	DATA DATE 19.06.04
MATERIALE MATERIAL	CARTA 60 gr/mq	APPROVATO APPROVED / SPERM. TECH.	
FINITURA FINISH		FOGLI N. SHEETS NO. SOSTITUITO DISE 11, DIS. N. IT REPLACES DRAWING NO.	ULTIMA REVISIONE LAST REVISION
TRATTAMENTO TREATMENT		COLORE COLOUR SOSTITUITO DA, DIS. N. REPLACED BY DRAWING NO.	19.06.04

elica UFFICIO PROGETTI PROJECTS DEPARTMENT

mm

LA RIPRODUZIONE O LA CONSEGNA DEL PRESENTE DISEGNO DEVONO ESSERE AUTORIZZATE DALLA "ELICA" AND REPRODUCTION OR TRANSFER OF THIS PRESENT DRAWING MUST BE AUTHORIZED BY "ELICA".

FORM.A-0

DISEGNO N. DRAWING NO.	A-0	A-1	A-2	A-3	A-4	A-5	A-6	A-7	A-8	A-9	A-10	A-11	A-12	A-13	A-14	A-15	A-16	A-17	A-18
DATA DATE	19.06	19.06	19.06	19.06	19.06	19.06	19.06	19.06	19.06	19.06	19.06	19.06	19.06	19.06	19.06	19.06	19.06	19.06	19.06

QUOTE DEGLI ELEMENTI DI COLLEGAMENTO DA CONSIDERARE STATICI

DISEGNO N. DRAWING NO.	A-19	A-20	A-21	A-22	A-23	A-24	A-25	A-26	A-27	A-28	A-29	A-30	A-31	A-32	A-33	A-34	A-35	A-36	A-37
DATA DATE	19.06	19.06	19.06	19.06	19.06	19.06	19.06	19.06	19.06	19.06	19.06	19.06	19.06	19.06	19.06	19.06	19.06	19.06	19.06

CLASSIFICAZIONE ELEMENTI CRITICI CLASSIFICATION OF CRITICAL ELEMENTS

DATA MATRICE MATRIX CODE

MODELLO MODEL CAPPA OM

LIVELLO DI SEC. SECURITY LEVEL